HMTD系列磁致伸缩位移传感器



Specifications

Item \ Effective Stroke(mm)	80	100	110	125	150	175	200	225	250	275	300	325	350	360	375	400	425	450	475	500	550	600
Linearity 线性度	≤0.05%FS																					
Repeatability 重复性	≤0.0005%FS																					
Resolution	≤0.001%FS																					
Power supply 工作电压	+15VDC～24VDC																					
Power Current 工作电流	电压、数字输出型(For voltage and digital output)≤16mA; 电流输出型(For current output)≤35mA(随位移变化而变化)varies with motion																					
viberation 振动	100g,IEC 标准 68-2-715g/10-2000Hz IEC 标准 68-2-6																					
测杆工作压力	≥35MPa																					
Temperature 温度	T1:-20～+55℃; T2:-40～+85℃; T3:-50～+125℃																					
loading 负载特性	电压输出时负载电阻(Resistance for voltage output)≥3KΩ; 电流输出时负载电阻(Resistance for current output)≤1k																					
Output signal 输出	0～5VDC; 0～10VDC; 4～20Madc; RS485																					
Dim. A(mm)	242	262	272	287	312	337	362	387	412	437	462	487	512	522	537	562	587	612	637	662	712	831
Dim B(mm)	172	192	202	217	242	267	292	317	342	367	392	417	442	452	467	492	517	542	567	592	642	692

specifications

Item \ Effective Stroke(mm)	650	700	750	800	850	900	950	1000	1150	1250	1450	1500	1600	1800	2000	2250	2500	2750	3000			
Linearity 线性度	≤0.05%FS																					
Repeatability 重复性	≤0.0005%FS																					
Resolution	≤0.001%FS																					
Delay 迟滞	≤0.001%FS																					
Temp.coefficient 温漂	≤0.001%FS℃																					
Power supply 工作电压	+15VDC～24VDC																					
Power Current 工作电流	电压、数字输出型(For voltage and digital output)≤16mA; 电流输出型(For current output)≤35mA(随位移变化而变化)varies with motion																					
viberation 振动	100g,IEC 标准 68-2-715g/10-2000Hz IEC 标准 68-2-6																					
测杆工作压力	≥35MPa																					
Temperature 温度	T1:-20～+55℃; T2:-40～+85℃; T3:-50～+125℃																					
loading 负载特性	电压输出时负载电阻(Resistance for voltage output)≥3KΩ;电流输出时负载电阻(Resistance for current output)≤1kΩ																					
Output signal 输出	0～5VDC; 0～10VDC; 4～20Madc; RS485																					
Dim. A(mm)	812	862	912	962	1012	1062	1112	1162	1312	1412	1612	1662	1762	1962	2162	2412	2662	2912	3162			
Dim B(mm)	742	792	842	892	942	992	1042	1092	1242	1342	1542	1592	1692	1892	2092	2342	2592	2842	3092			

Installation measurement:

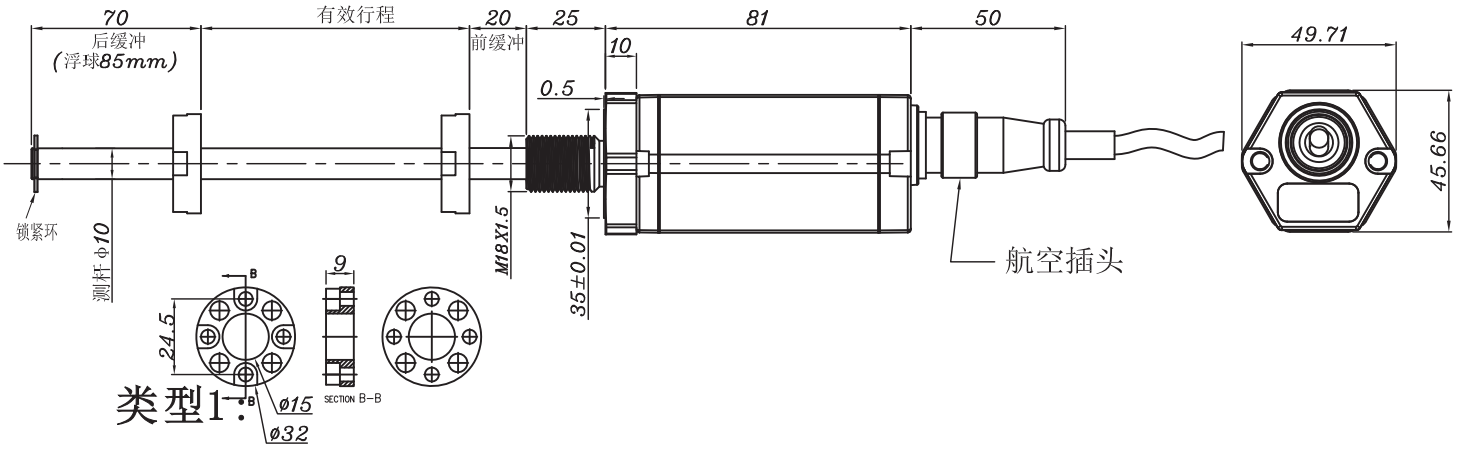

磁致伸缩位移/液位传感器选型指南

HMTD ------300mm---N/A-----C---EX

防爆型(可选)ex-proof

C: Waterproof cable 防水电缆接头
P: Waterproof avigation 防水航空插头
H: Hirschmann plug 赫斯曼插头

Output mode 输出信号形式:

A:(4-20mA)电流	A1:(0-20mA)电流
V1:(0-5V)电压	V2:(0-10V)电压
R:(RS485)	S:(SSI)
C:(Canbus)	St:(start-stop)

Out put logic 输出逻辑:N means the value will increase when the magnet rings move from electronic box to the end ,N 为磁环由电子仓向尾端移动数值变大
Nmeans the value will decrease when the magnet rings move from electronic box to the end ,S 为磁环由电子仓向尾端移动数值变小

Effect stroke 有效行程(mm):50-20000（5米以上建议使用柔性测杆）

可拆卸高压式